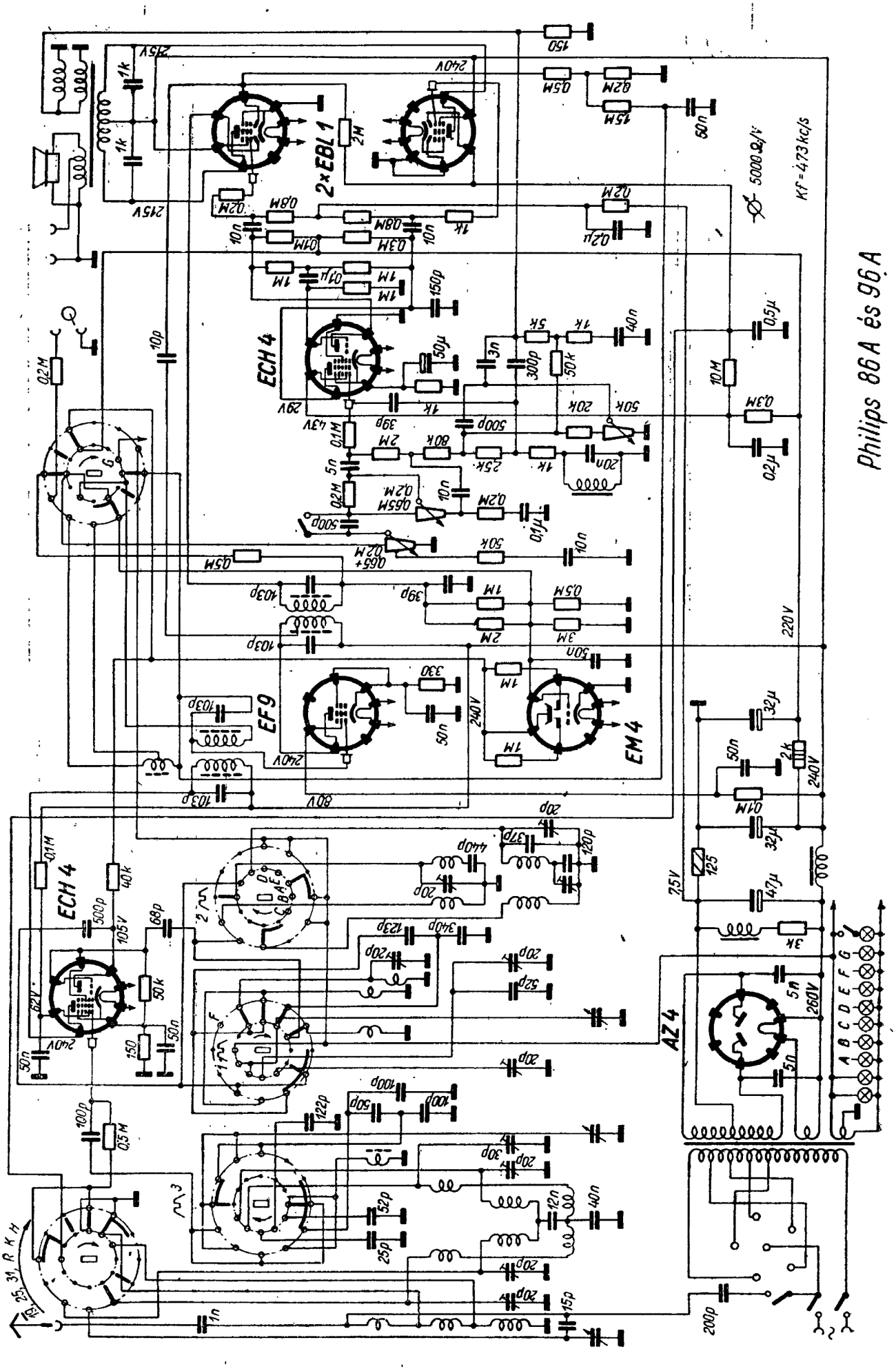Karl Günther Goldsteiner
for www.radiomuseum.org