Günther Stabe
for www.radiomuseum.org

PADORA SUPER B 417 -1945-

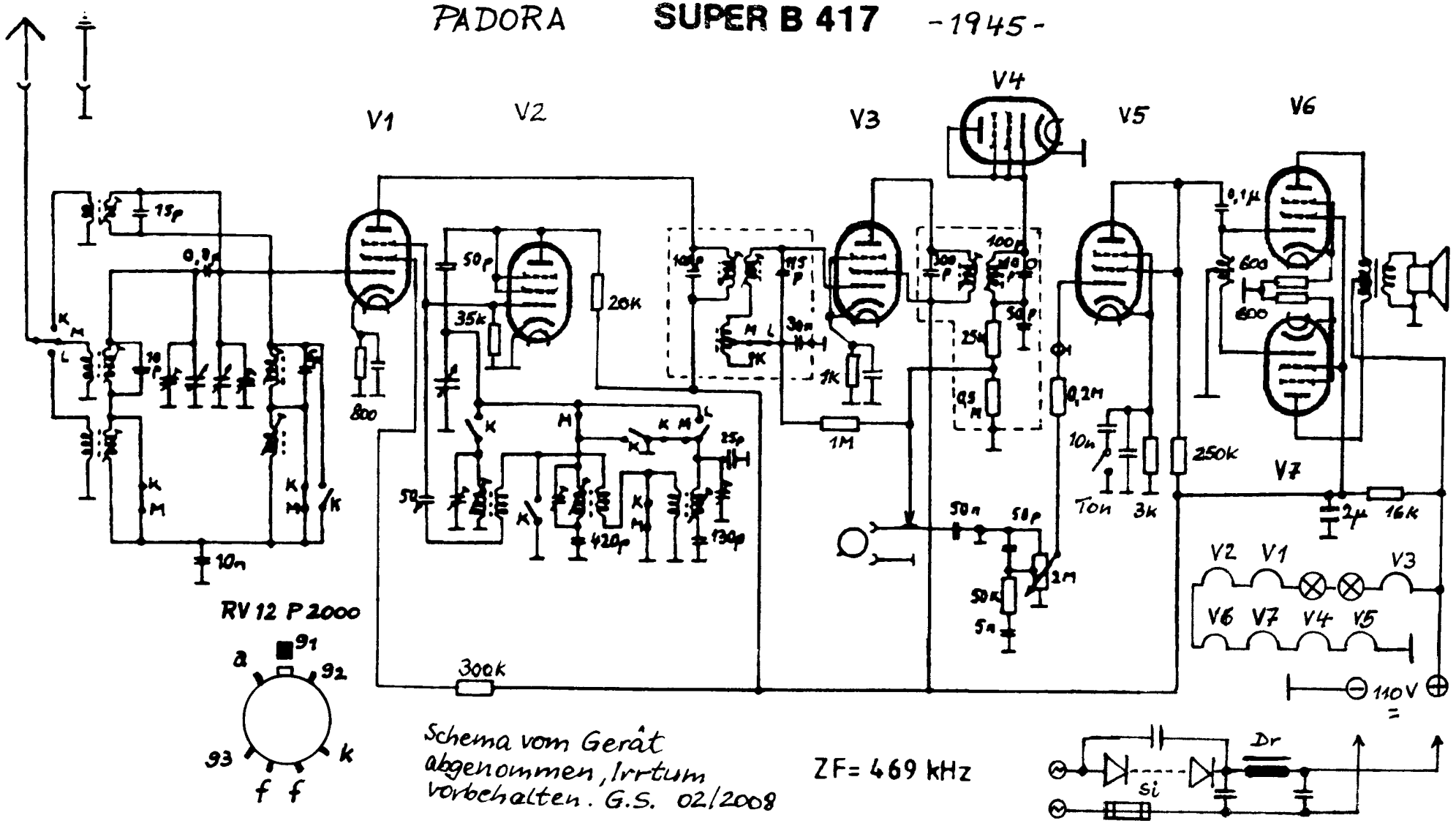

Schema vom Gerät abgenommen, Irrtum vorbehalten. G.S. 02/2008

ZF= 469 kHz