37/38

Uzvaras super

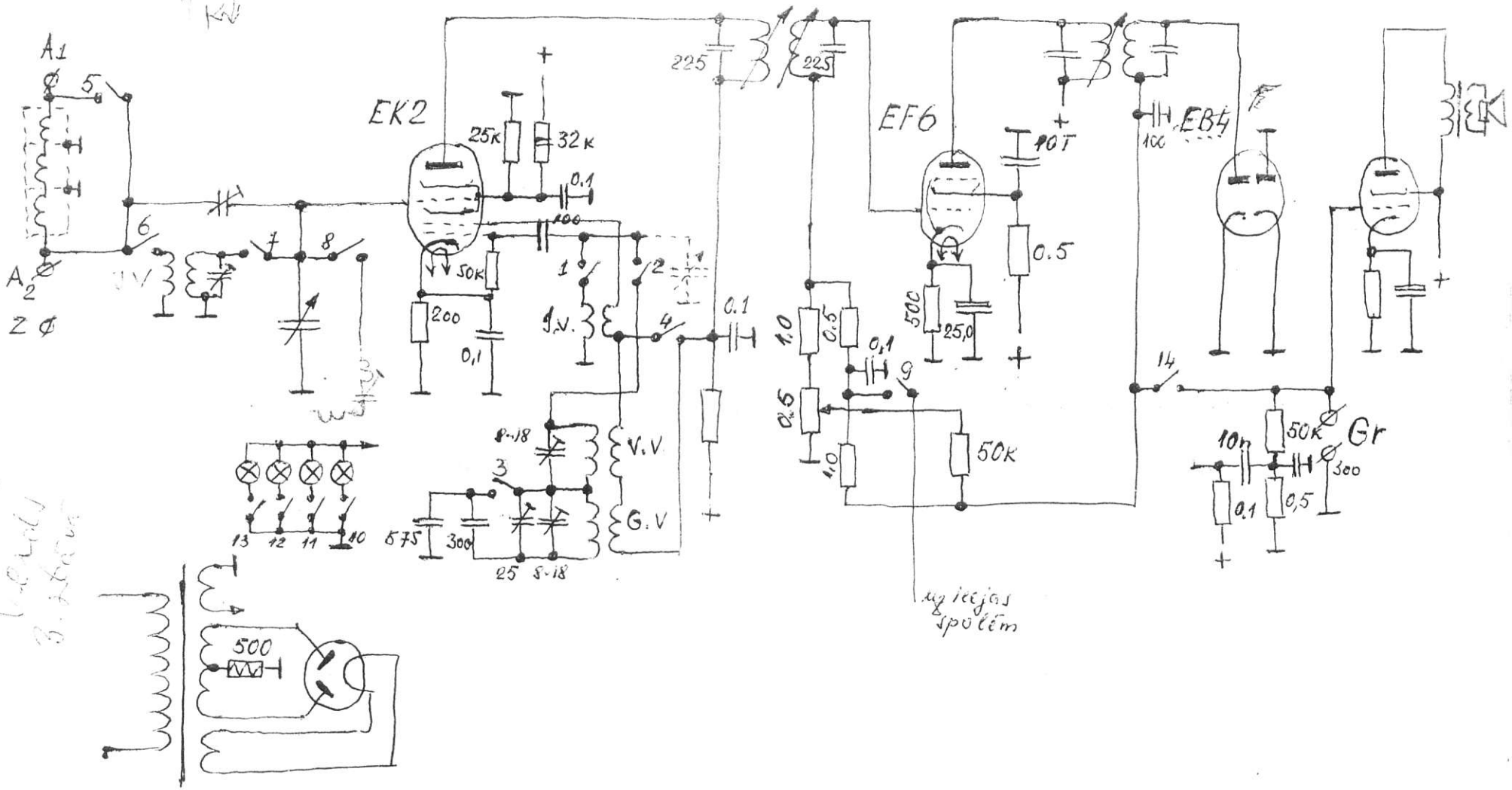

1877 jūlijā Edvīns
1877 Sauls